高エネルギー吸収防護柵工一般構造図（その1）（参考図）

Sタイプ/ 柵高　H=3.5m　　S=1：40

A － A 矢視図

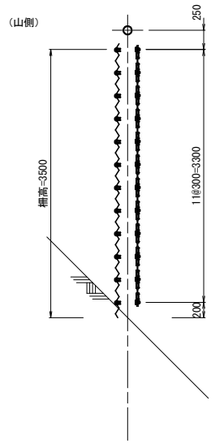

C － C 矢視図

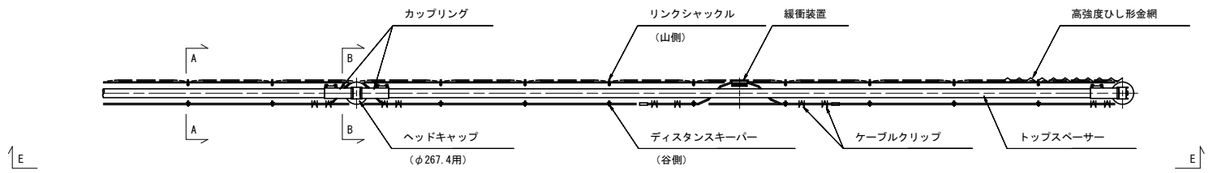

D － D 矢視図

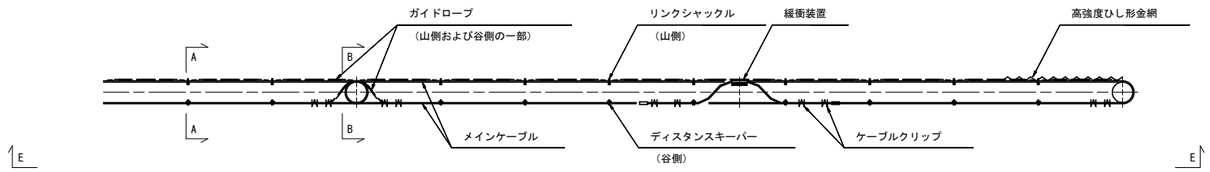

スリップ余長概要図

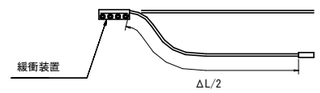

スリップ余長一覧

使用箇所		スリップ余長ΔL (mm)
端末スパン	上段	2500 = 1250 + 1250
端末スパン	下段	2500 = 1250 + 1250
中間スパン	上段	2500 = 1250 + 1250
中間スパン	下段	3500 = 1750 + 1750

主要部材仕様一覧

部材名称	仕様
端末柱	φ= 267.4 mm　t= 6.6 mm　(Mu= 430 kN-m)
中間柱	φ= 267.4 mm　t= 6.6 mm　(Mu= 430 kN-m)
メインケーブル	φ= 16 mm　7*19 - AZ/O
ガイドロープ	φ= 12 mm　7*19 - AZ/O
高強度ひし形金網	φ= 4 mm　52*52mm

B － B 矢視図

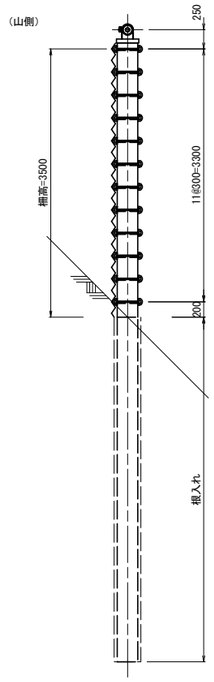

E － E 矢視図

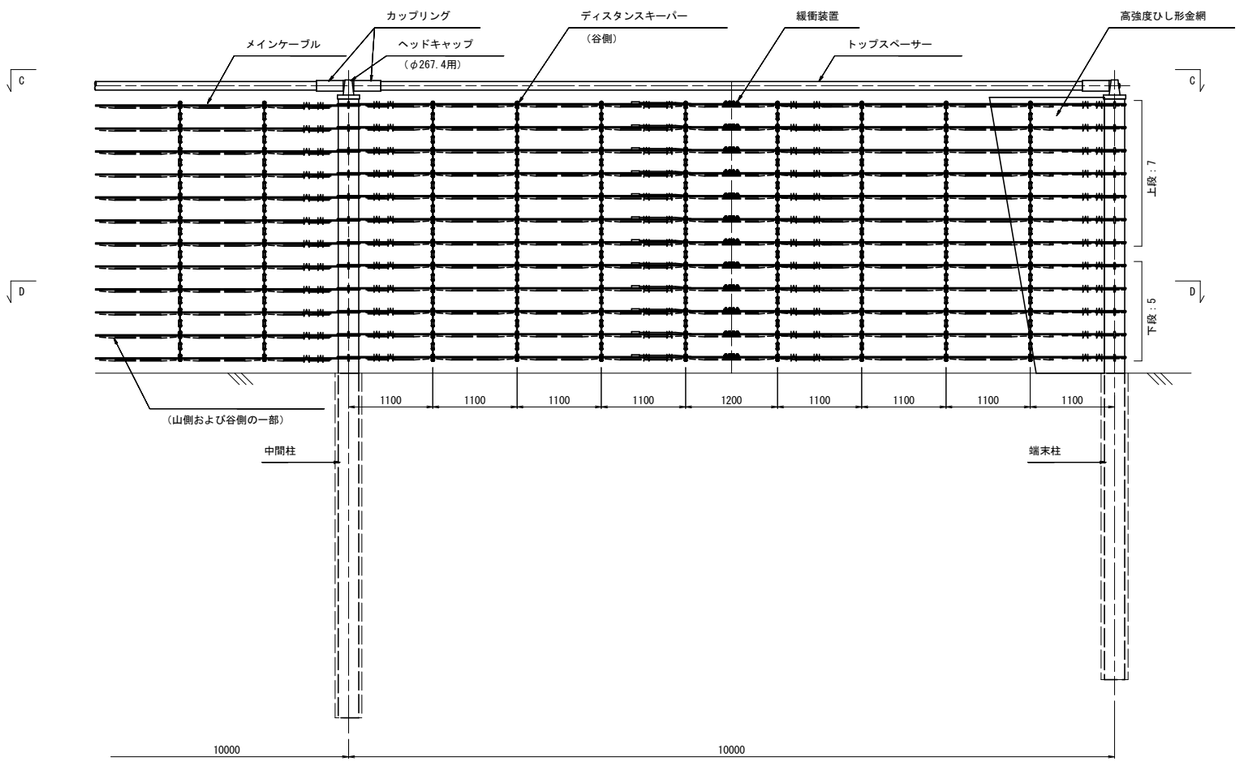

【 1工区 】　参考図面

工事名	R１徳土 徳島上那賀線 上勝・傍示 落石対策工事（１）		
路線名等	徳島上那賀線		
工事箇所	勝浦郡上勝町傍示（第１分割）		
図面名	高エネルギー吸収防護柵工一般構造図(その1)（参考図）		
縮尺	S=1:40	図面番号	1 / 9
会社名			
事業者名	徳島県東部県土整備局（徳島）		

高エネルギー吸収防護柵工一般構造図（その3）（参考図）

Sタイプ/ 柵高　H=3.0～3.5m　　S=1：40

A － A 矢視図

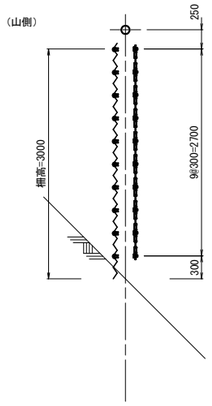

B － B 矢視図

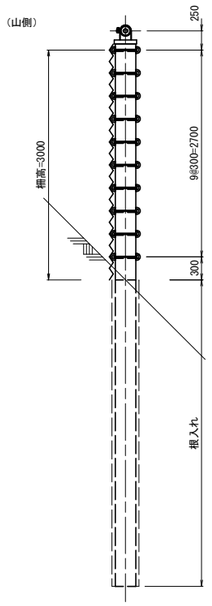

C － C 矢視図

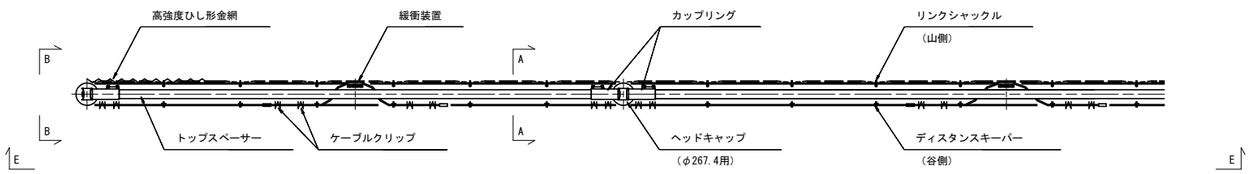

D － D 矢視図

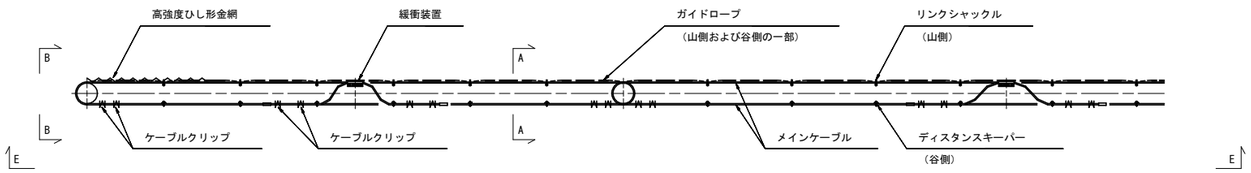

E － E 矢視図

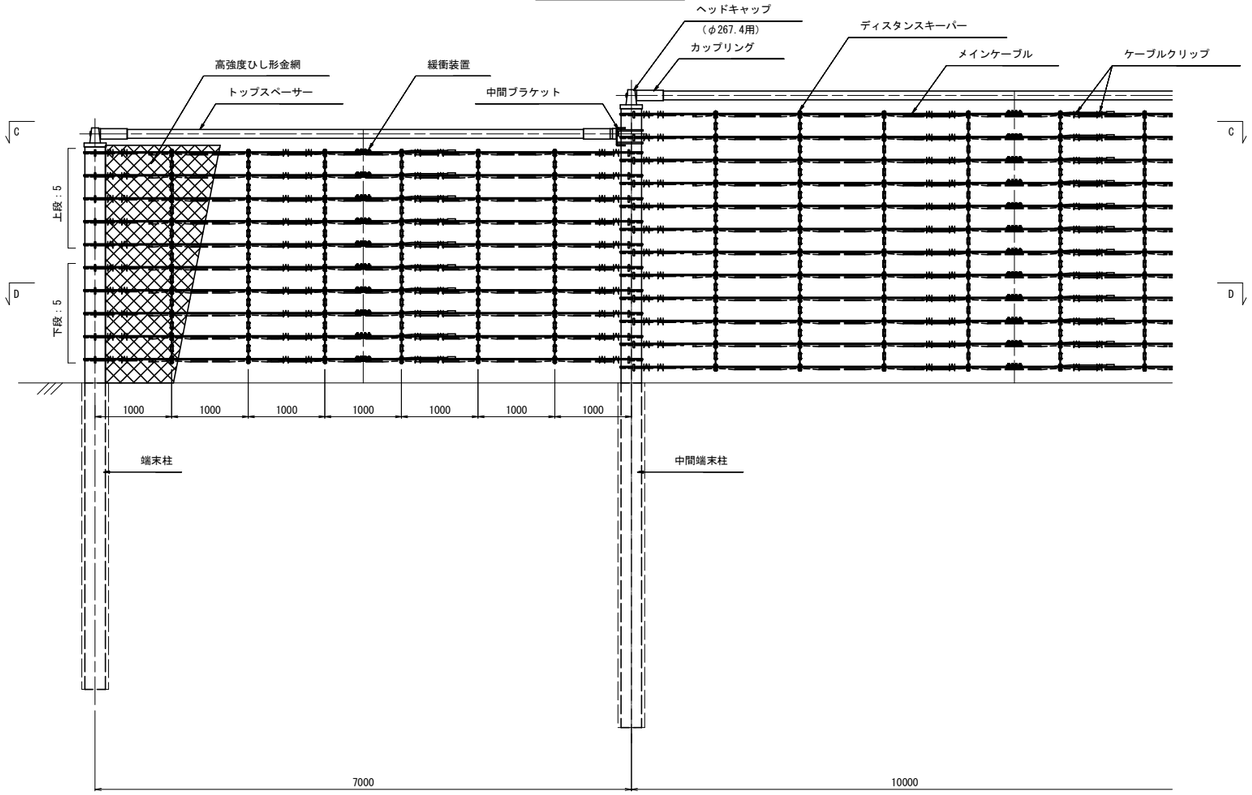

スリップ余長概要図

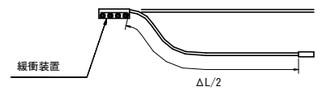

スリップ余長一覧

使用箇所			スリップ余長ΔL (mm)
端末スパン	上段		3000 = 1500 + 1500
端末スパン	下段		3000 = 1500 + 1500
中間スパン	上段		2500 = 1250 + 1250
中間スパン	下段		3500 = 1750 + 1750

主要部材仕様一覧

部材名称	仕様
端末柱	φ= 267.4 mm　t= 6.6 mm (Mu= 430 kN-m)
中間端末柱	φ= 267.4 mm　t= 6.6 mm (Mu= 430 kN-m)
メインケーブル	φ= 16 mm　7*19 - AZ/O
ガイドロープ	φ= 12 mm　7*19 - AZ/O
高強度ひし形金網	φ= 4 mm　52*52mm

【 1工区 】　参考図面

工事名	R１徳土 徳島上那賀線 上勝・傍示 落石対策工事（１）		
路線名等	徳島上那賀線		
工事箇所	勝浦郡上勝町傍示（第１分割）		
図面名	高エネルギー吸収防護柵工一般構造図(その3)（参考図）		
縮尺	S=1:40	図面番号	2 / 9
会社名			
事業者名	徳島県東部県土整備局（徳島）		

高エネルギー吸収防護柵工部材詳細図（その1）（参考図）

端末および中間柱（支柱タイプB,F）
Sタイプ/柵高 H= 3.0 m

支柱平面図 S=1：10

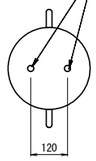

支柱正面図 S=1：10

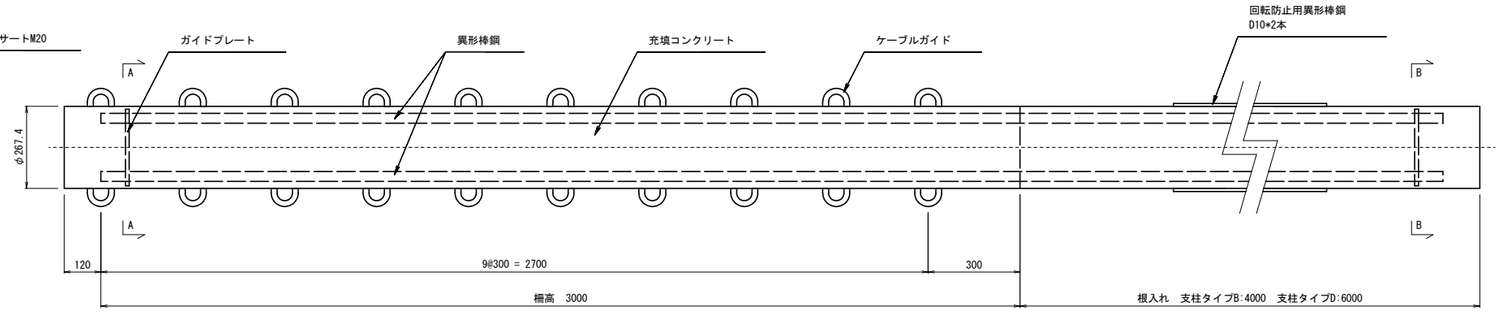

支柱側面図 S=1：10

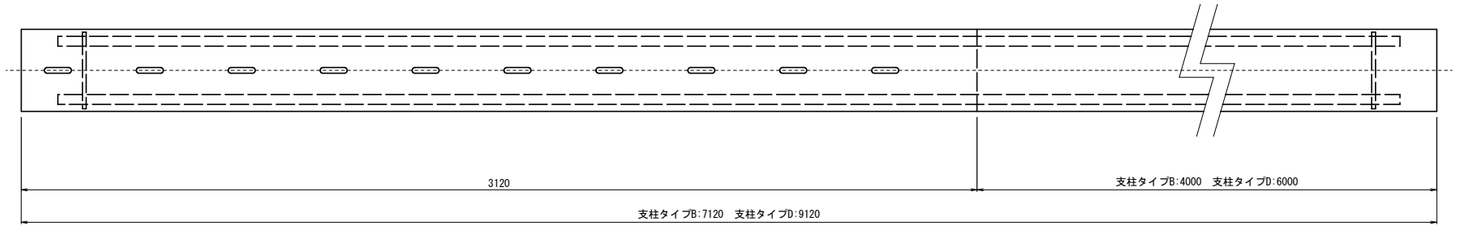

支柱断面図 S=1：5

A － A 矢視図

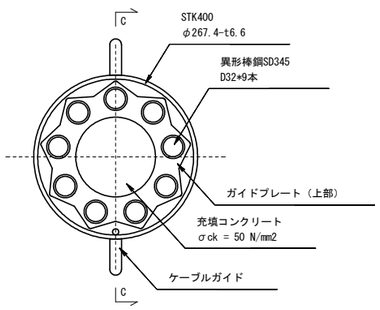

B － B 矢視図

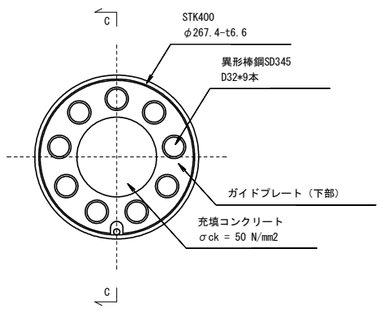

C － C 矢視図

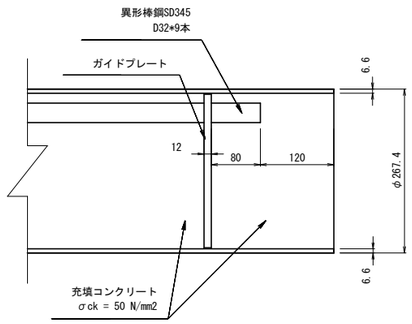

ガイドプレート詳細図 S=1：5

上部

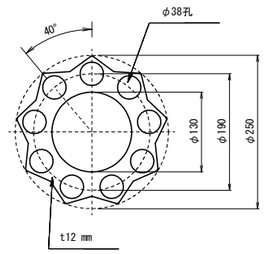

下部

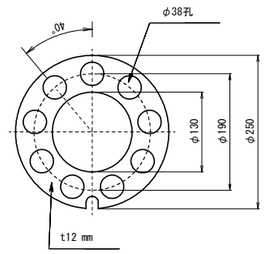

ケーブルガイド詳細図 S=1：2

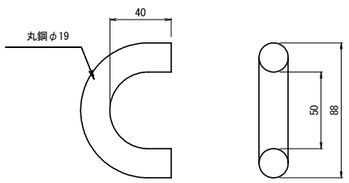

本図該当支柱タイプ一覧

支柱タイプ	柵高	根入れ	全長	備考
B	3000	4000	7120	端末柱：1本
D	3000	6000	9120	中間柱：2本

【 1工区 】 参考図面

工事名	R１徳土 徳島上那賀線 上勝・傍示 落石対策工事（１）		
路線名等	徳島上那賀線		
工事箇所	勝浦郡上勝町傍示（第１分割）		
図面名	高エネルギー吸収防護柵工部材詳細図(その1)（参考図）		
縮尺	図示	図面番号	3 / 9
会社名			
事業者名	徳島県東部県土整備局（徳島）		

高エネルギー吸収防護柵工部材詳細図（その3）（参考図）

中間端末柱(支柱タイプ：H,I)

Sタイプ/柵高 H= 3.5～3.0 m

支柱平面図 S=1：10

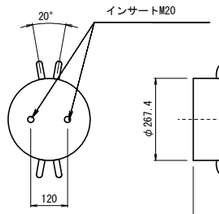

支柱正面図 S=1：10

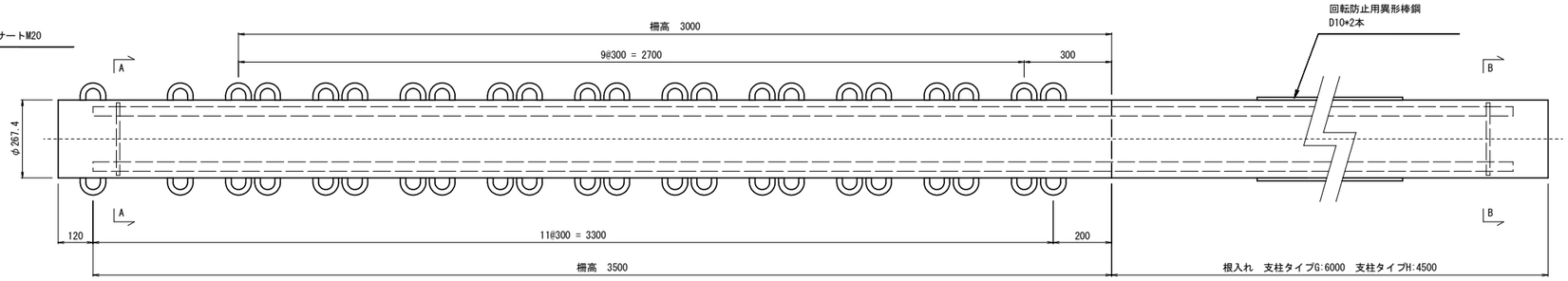

支柱側面図 S=1：10

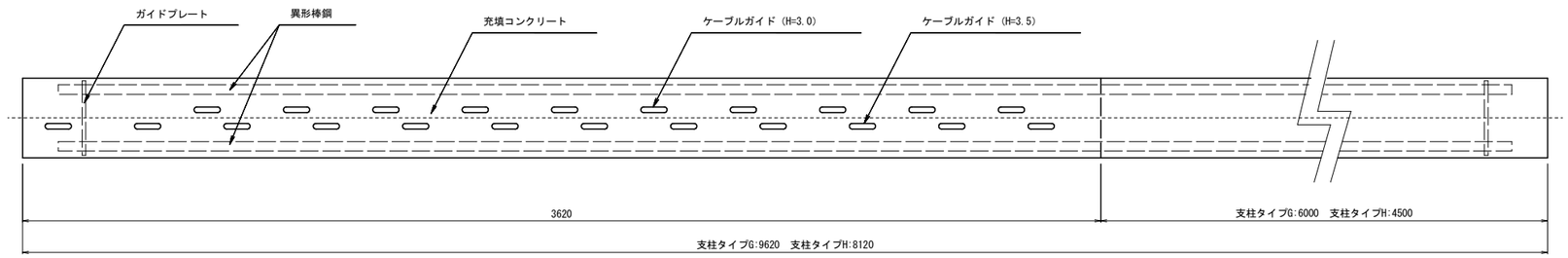

支柱断面図 S=1：5

A － A 矢視図

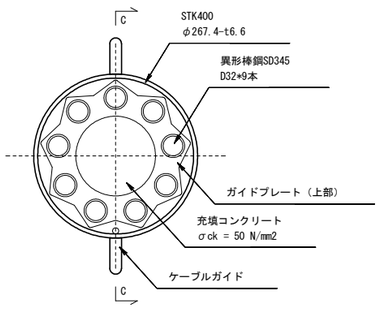

B － B 矢視図

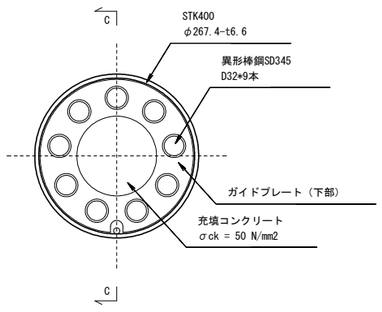

C － C 矢視図

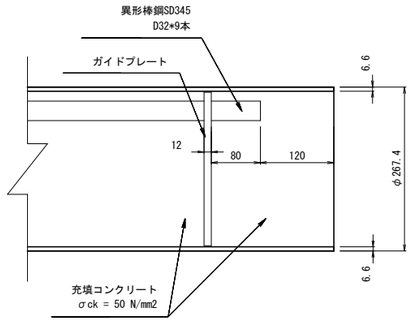

ガイドプレート詳細図 S=1：5

上部

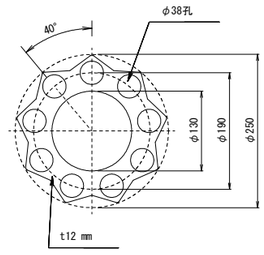

下部

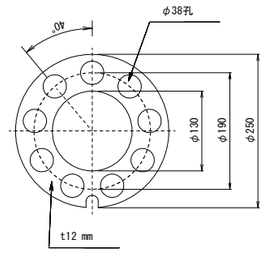

ケーブルガイド詳細図 S=1：2

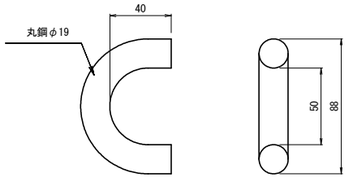

本図該当支柱タイプ一覧

支柱タイプ	柵高	根入れ	全長	備考
G	3500	6000	9620	中間端末柱：2本
H	3500	4500	8120	中間端末柱：1本

【 1工区 】 参考図面

工事名	R１徳土 徳島上那賀線 上勝・傍示 落石対策工事（１）		
路線名等	徳島上那賀線		
工事箇所	勝浦郡上勝町傍示（第１分割）		
図面名	高エネルギー吸収防護柵工部材詳細図(その3)（参考図）		
縮尺	図示	図面番号	4 / 9
会社名			
事業者名	徳島県東部県土整備局（徳島）		

高エネルギー吸収防護柵工部材詳細図（その4）（参考図）

上弦材
Sタイプ

上弦材構造図 S=1：10

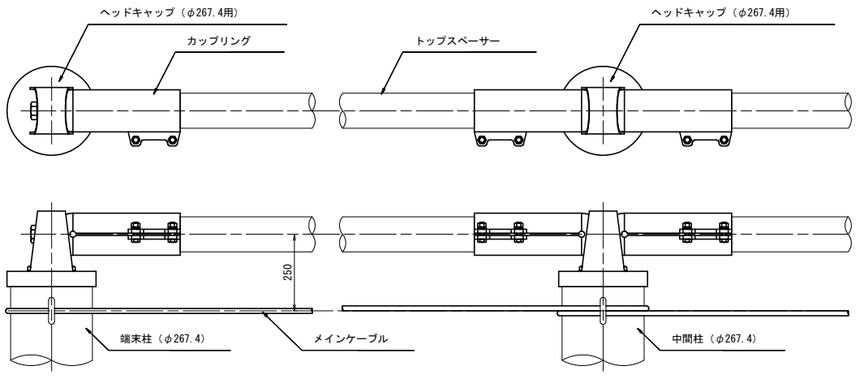

上弦材組立概要図 S=1：10

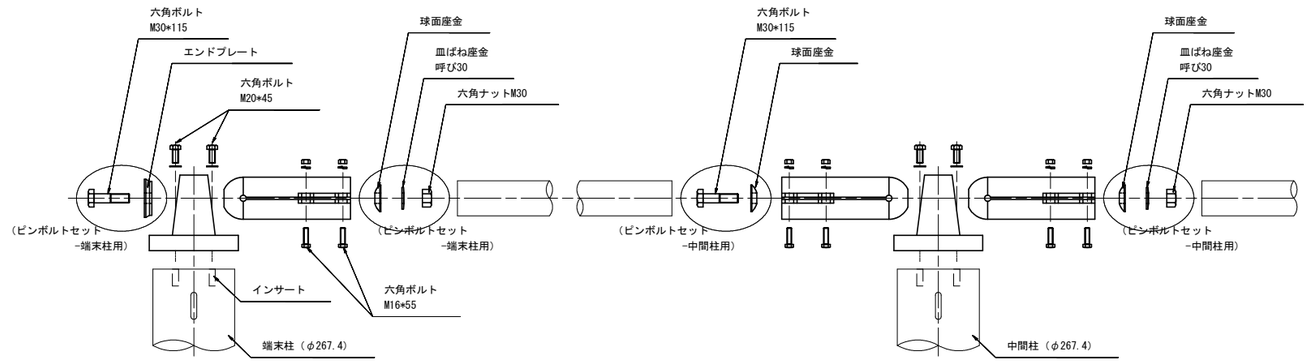

トップスペーサー詳細図 S=1：10

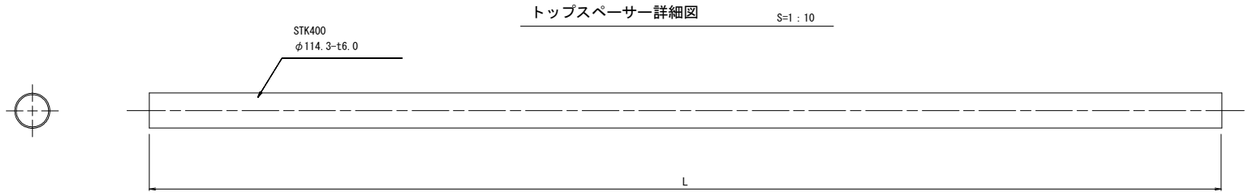

トップスペーサー仕様一覧

使用箇所（スパン箇所）	（支柱間隔 mm）	有効長 L (mm)	コンクリート充填の有無	反り加工の有無
標準部	10000	9500	なし	なし
中間ブラケット部	10000	9300	なし	なし
中間ブラケット部	7000	6300	なし	なし

ヘッドキャップ（φ267.4用）詳細図 S=1：5

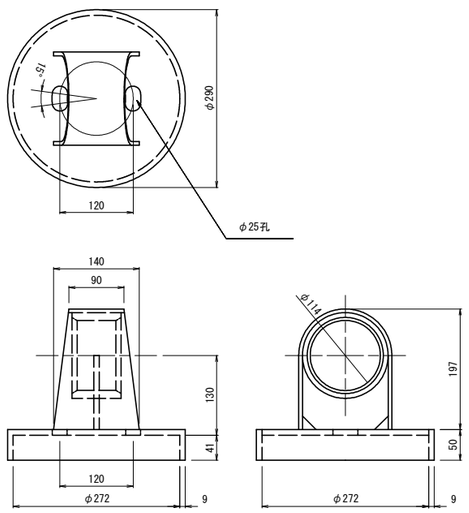

カップリング詳細図 S=1：5

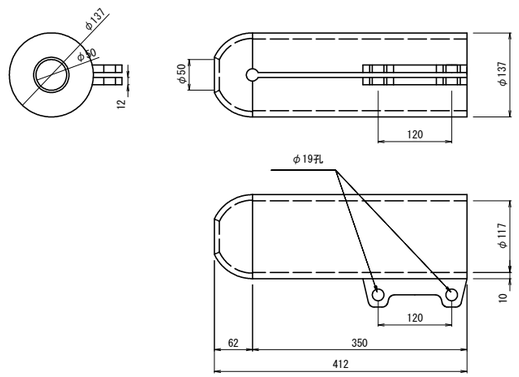

エンドプレート詳細図 S=1：2

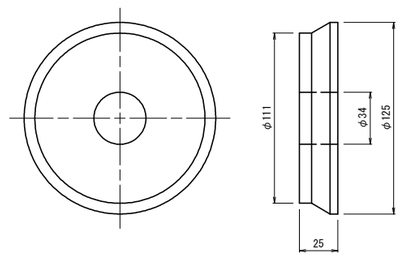

球面座金詳細図 S=1：2

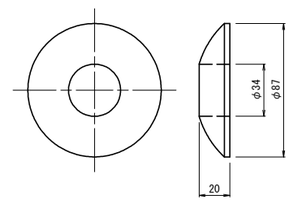

【 1工区 】 参考図面

工事名	R１徳土 徳島上那賀線 上勝・傍示 落石対策工事（１）		
路線名等	徳島上那賀線		
工事箇所	勝浦郡上勝町傍示（第１分割）		
図面名	高エネルギー吸収防護柵工部材詳細図(その4)（参考図）		
縮尺	図示	図面番号	5 / 9
会社名			
事業者名	徳島県東部県土整備局（徳島）		

高エネルギー吸収防護柵工部材詳細図（その5）（参考図）

上弦材-中間ブラケット-2型（267.4用）,上方向にて使用

Sタイプ/　柵高　3.5　～　3.0　m

上弦材（柵高段差つき）構造図　S=1：10

A － A 矢視図

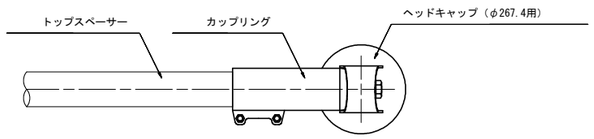

B － B 矢視図

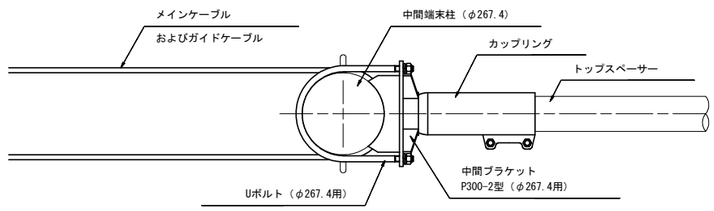

正面図

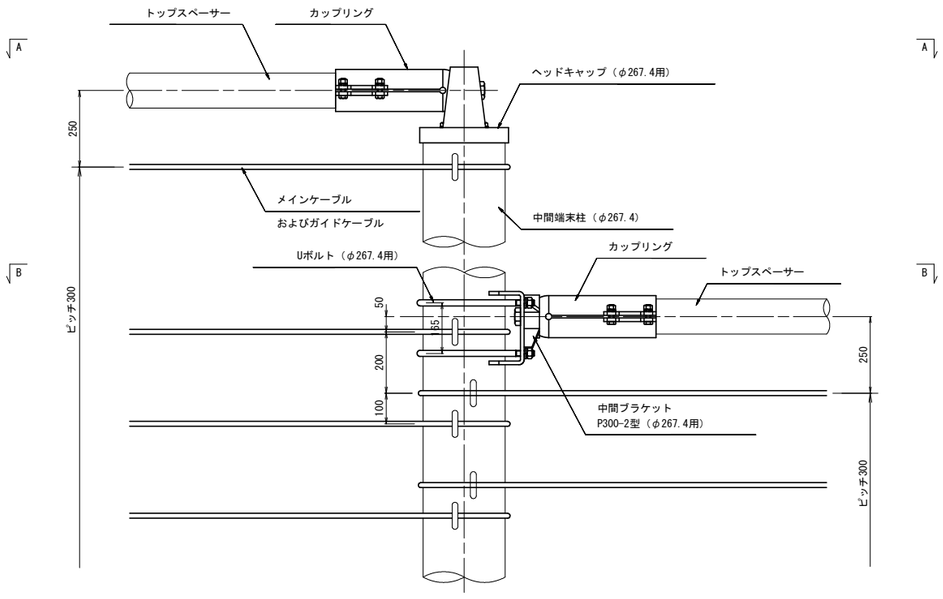

（マルを付した組合せが該当）

	2.0	2.5	3.0	3.5	4.0	4.5	5.0
2.0		2/上	1	2/下	2/上	1	2/下
2.5			2/上	1	2/下	2/上	1
3.0				2/上	1	2/下	2/上
3.5					2/上	1	2/下
4.0						2/上	1
4.5							2/上
5.0							

上弦材（柵高段差つき）組立概要図　S=1：10

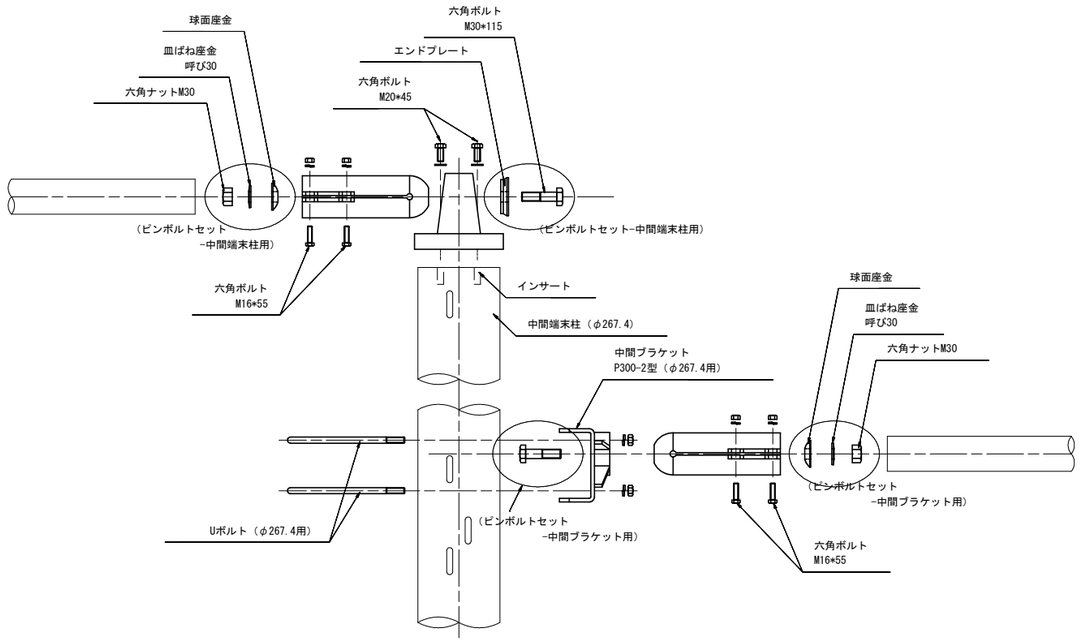

中間ブラケットP300-2型（φ267.4用）詳細図　S=1：2

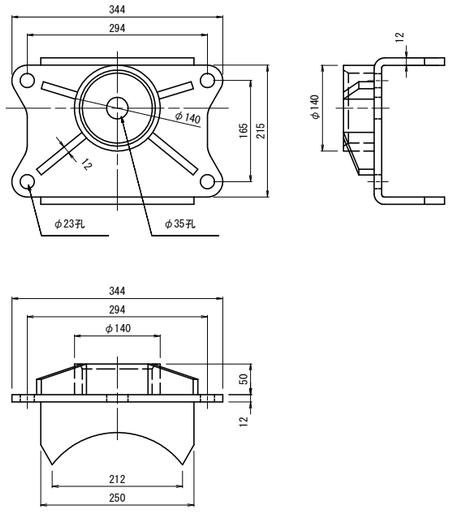

Uボルト（φ267.4用）詳細図　S=1：2

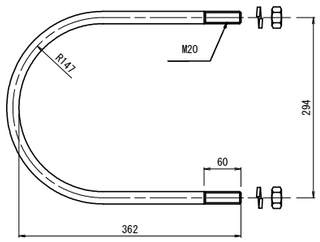

【 1工区 】　参考図面

工事名	R１徳土 徳島上那賀線 上勝・傍示 落石対策工事（１）		
路線名等	徳島上那賀線		
工事箇所	勝浦郡上勝町傍示（第１分割）		
図面名	高エネルギー吸収防護柵工部材詳細図(その5)（参考図）		
縮尺	図示	図面番号	6 / 9
会社名			
事業者名	徳島県東部県土整備局（徳島）		

高エネルギー吸収防護柵工部材詳細図（その6）（参考図）

メインケーブルφ16等
Sタイプ

メインケーブル余長

使用箇所			スリップ余長ΔL (mm)
端末スパン	上段	10.0mスパン	2500 = 1250 + 1250
端末スパン	下段	10.0mスパン	2500 = 1250 + 1250
中間スパン	上段	10.0mスパン	2500 = 1250 + 1250
中間スパン	下段	10.0mスパン	3500 = 1750 + 1750
端末スパン	上段	7.0mスパン	3000 = 1500 + 1500
端末スパン	下段	7.0mスパン	3000 = 1500 + 1500

メインケーブル(φ16)概要図

S=1：4

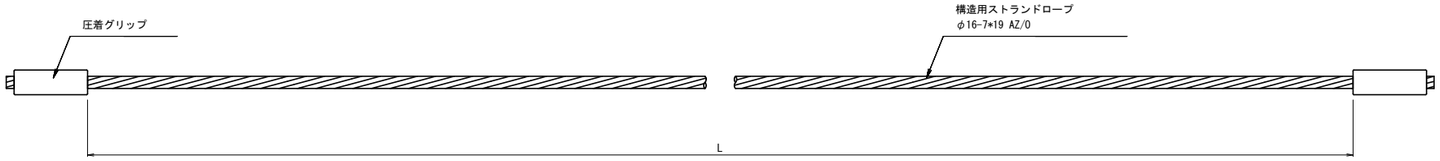

緩衝装置(φ16)構造図およびメインケーブル(φ16)図

S=1：2

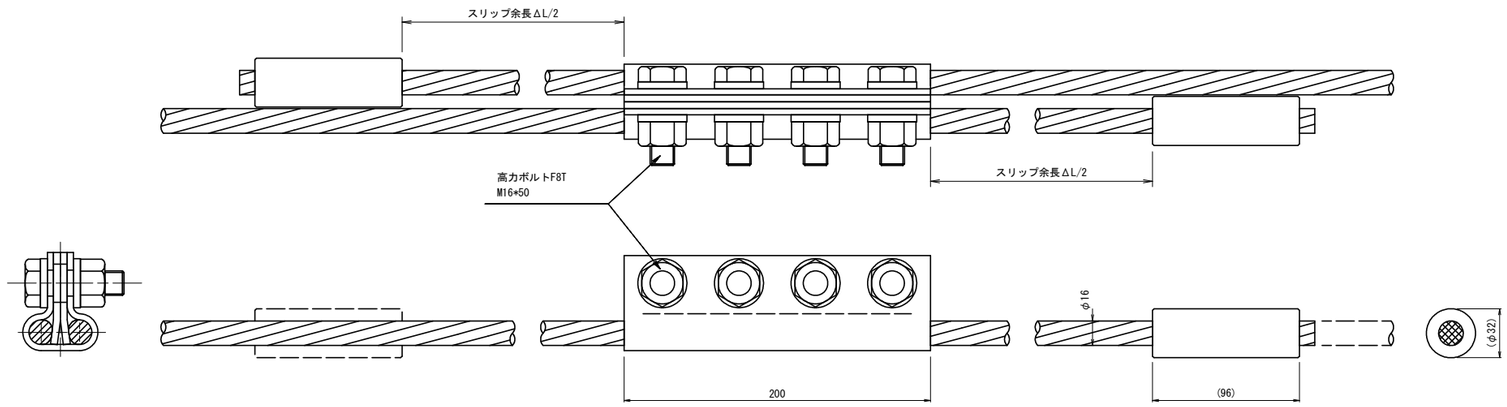

ワイヤ用緩衝装置(φ16)詳細図（1）

S=1：2

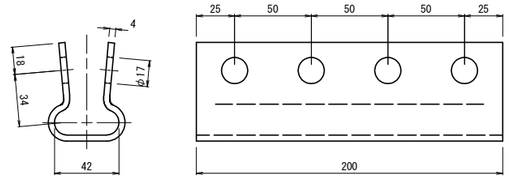

ワイヤ用緩衝装置(φ16)詳細図（2）

S=1：2

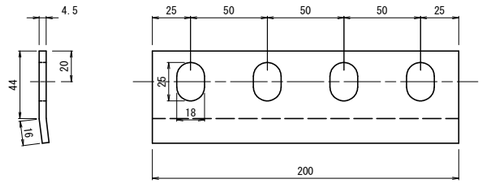

ガイドロープ(φ12)概要図

S=1：4

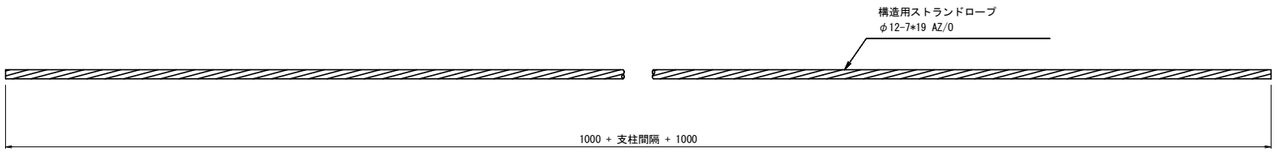

【 1工区 】 参考図面

工事名	R１徳土 徳島上那賀線 上勝・傍示 落石対策工事（１）		
路線名等	徳島上那賀線		
工事箇所	勝浦郡上勝町傍示（第１分割）		
図面名	高エネルギー吸収防護柵工部材詳細図(その6)（参考図）		
縮尺	図示	図面番号	7 / 9
会社名			
事業者名	徳島県東部県土整備局（徳島）		

高エネルギー吸収防護柵工部材詳細図（その7）（参考図）

ディスタンスキーパー
Sタイプ/柵高 H= 3.0 m～ 3.5 m

ディスタンスキーパー構造図 S=1：4

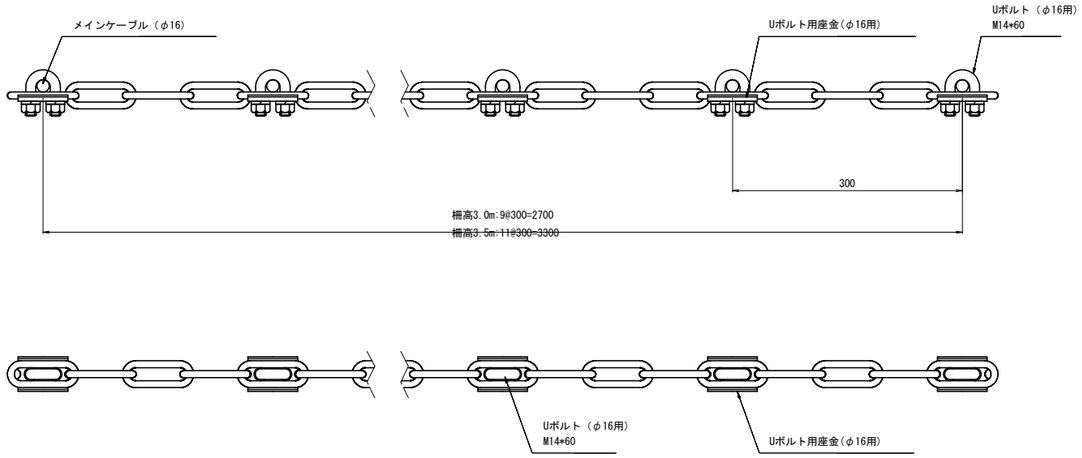

Uボルト(φ16用)詳細図 S=1：2

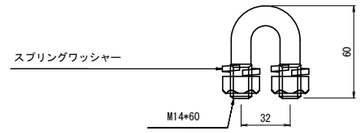

リンクシャックル　詳細図 S=1：2

(BD型　呼び10)

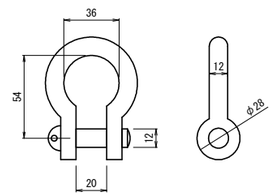

ケーブルクリップ(φ16用)　詳細図 S=1：2

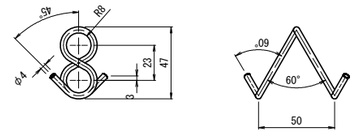

ディスタンスチェーン詳細図 S=1：2

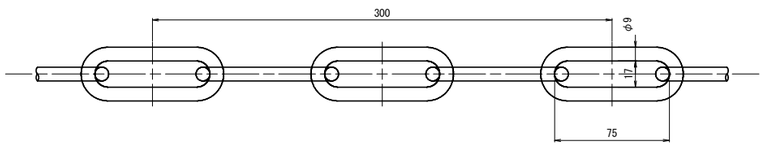

Uボルト用座金(φ16用)詳細図 S=1：1

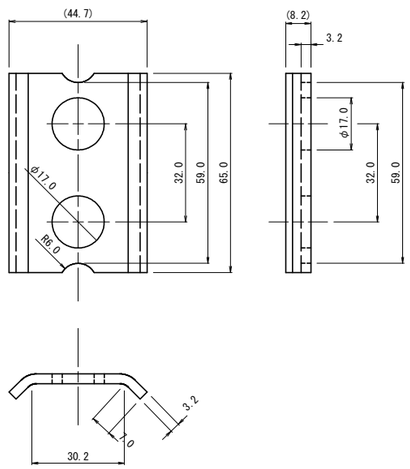

高強度ひし形金網詳細図 S=1：2

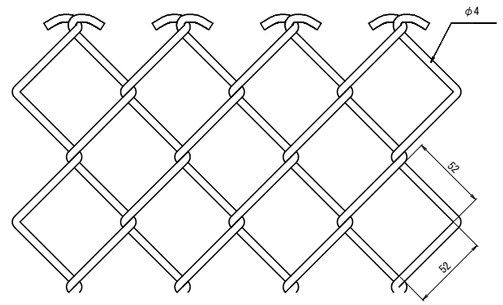

ディスタンスチェーン組合せ図 S=1：2

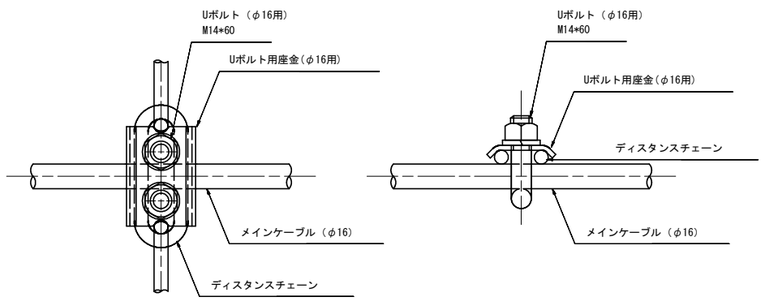

【 1工区 】 参考図面

工事名	R１徳土 徳島上那賀線 上勝・傍示 落石対策工事（１）		
路線名等	徳島上那賀線		
工事箇所	勝浦郡上勝町傍示（第１分割）		
図面名	高エネルギー吸収防護柵工部材詳細図(その7)（参考図）		
縮尺	図示	図面番号	8 / 9
会社名			
事業者名	徳島県東部県土整備局（徳島）		

施工計画図（その1）（参考図）

1工区

平 面 図 S=1:500

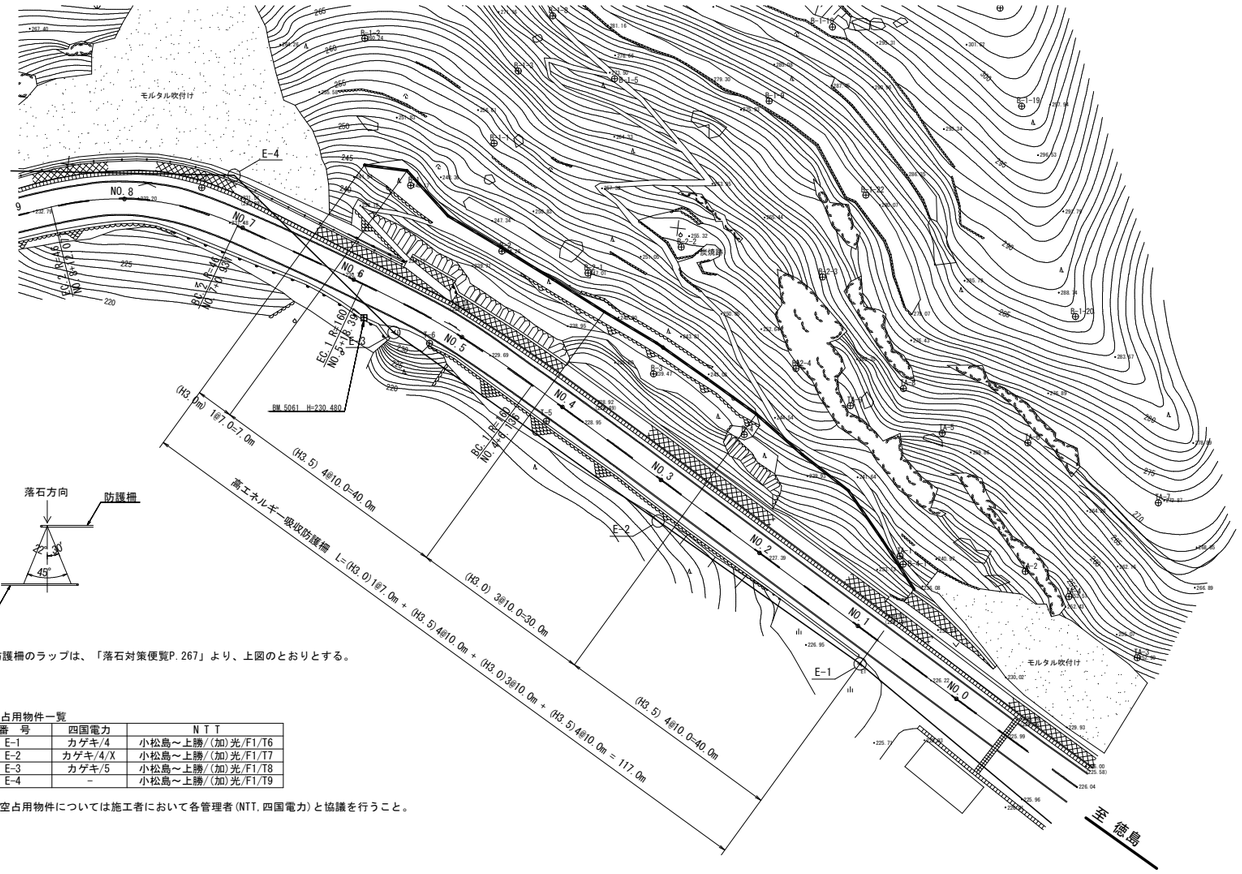

注記）
上下防護柵のラップは、「落石対策便覧P.267」より、上図のとおりとする。

上空占用物件一覧

番 号	四国電力	N T T
E-1	カゲキ/4	小松島～上勝/(加)光/F1/T6
E-2	カゲキ/4/X	小松島～上勝/(加)光/F1/T7
E-3	カゲキ/5	小松島～上勝/(加)光/F1/T8
E-4	－	小松島～上勝/(加)光/F1/T9

※上空占用物件については施工者において各管理者(NTT,四国電力)と協議を行うこと。

縦 断 図 S=1:200

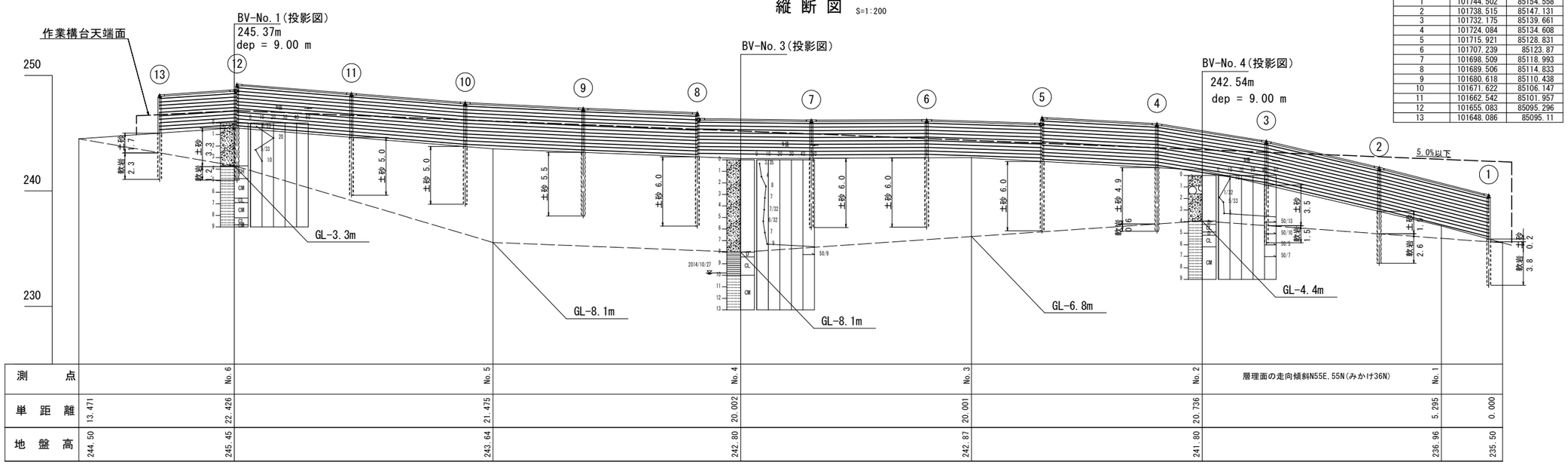

高エネルギー吸収防護柵 支柱位置座標一覧

支柱NO.	X座標	Y座標
1	101744.502	85154.558
2	101738.515	85147.131
3	101732.175	85139.661
4	101724.084	85134.608
5	101715.921	85128.831
6	101707.239	85123.87
7	101698.509	85118.993
8	101689.506	85114.833
9	101680.618	85110.438
10	101671.622	85106.147
11	101662.542	85101.957
12	101655.083	85095.296
13	101648.086	85095.11

概略施工手順

足 場 設 置
↓
や ぐ ら 設 置
↓
ボーリングマシン搬入
↓
削 工
↓
やぐら2点-支柱立て込み
↓
グ ラ ウ ト 注 入
↓
本 体 組 み 立 て
↓
ボーリングマシン搬出
↓
機 材 撤 去

※25tラフテレーンクレーンは、現道交通に干渉しない角度で施工のこと。

岩級区分

- C_H 中硬岩
- C_M 軟岩-中硬岩
- C_L 軟岩
- D 軟岩-土砂状

【 1工区 】 参考図面

工事名	R１徳土 徳島上那賀線 上勝・傍示 落石対策工事（１）		
路線名等	徳島上那賀線		
工事箇所	勝浦郡上勝町傍示（第１分割）		
図面名	施工計画図（その1）（参考図）		
縮尺	図示	図面番号	9 / 9
会社名			
事業者名	徳島県東部県土整備局（徳島）		